A7-0001-06

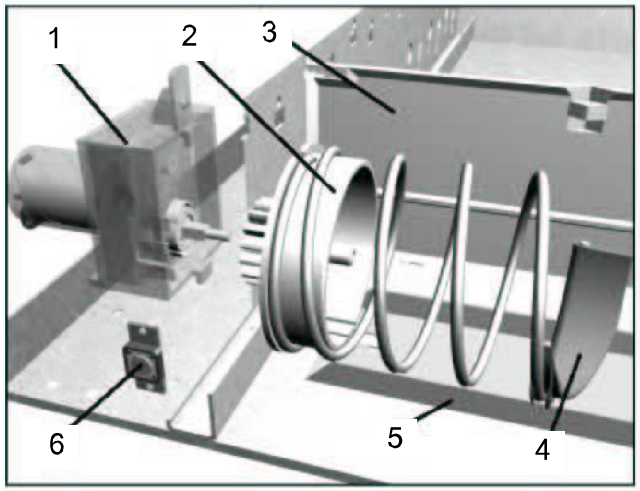
1
2
3
6
5
4

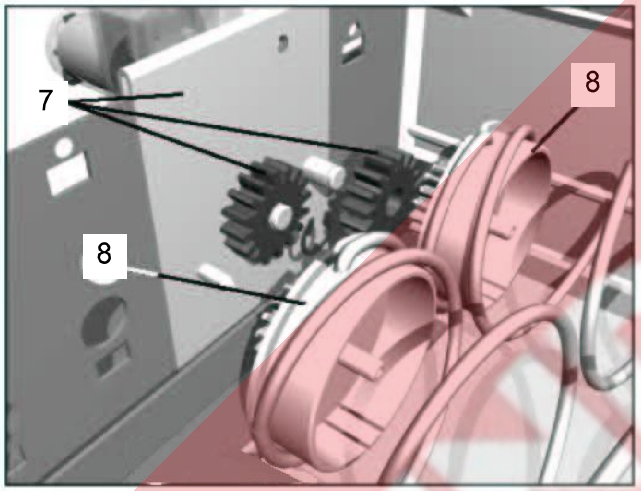
7
8
8

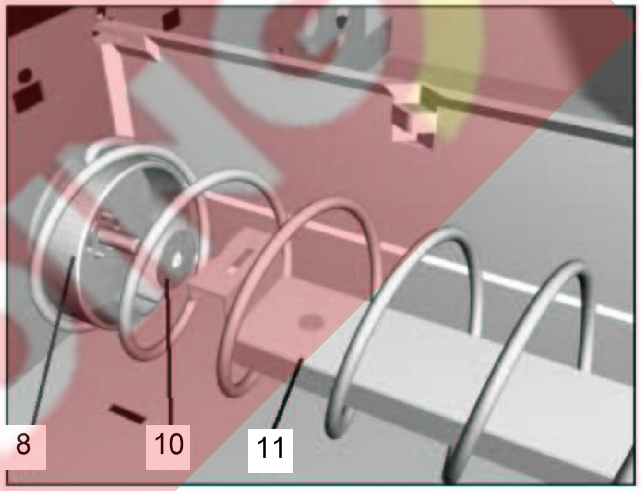
8
10
11

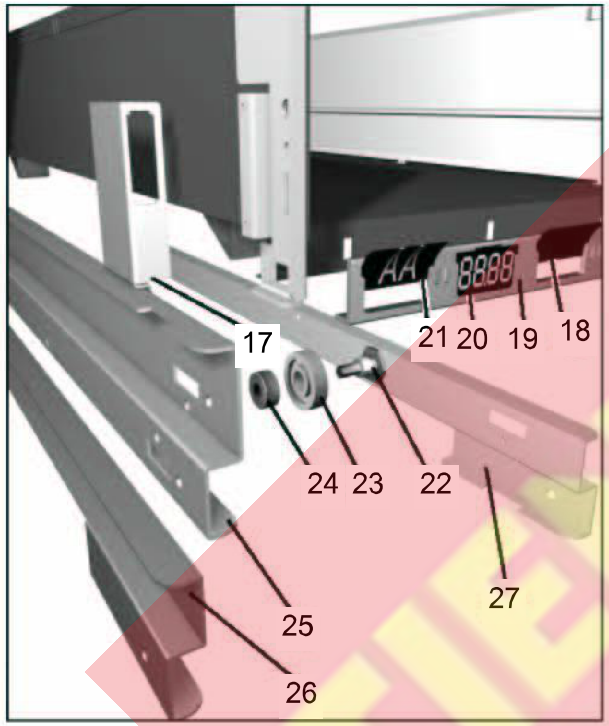
17
21
20
19
18
24
23
22
27
25
26

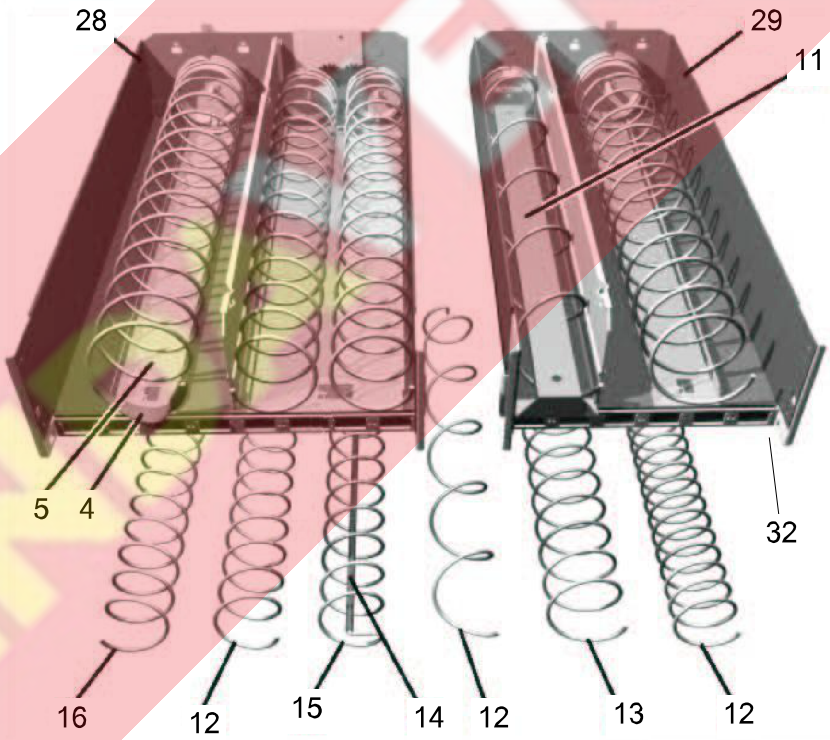
28
29
11
5
4
32
16
12
15
14
12
13
12

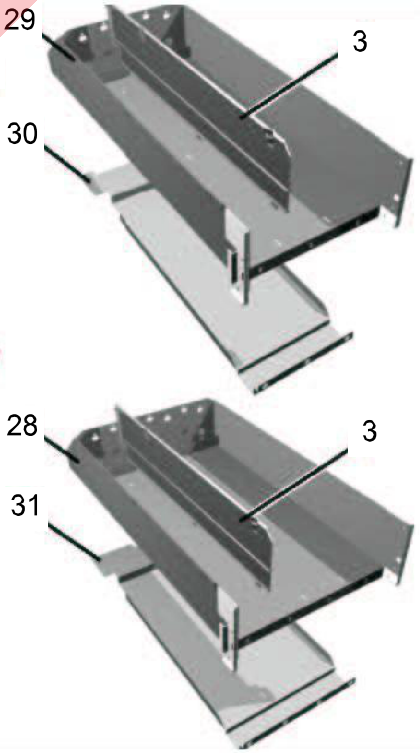
29
3
30
28
3
31

POS	REFERENCIA	DENOMINACION
1	41081031	CTO. REDUCTORA HUSILLOS
2	11019191	GUIA HUSILLO 78
3	1101916102	TABIQUE SEPARADOR NEGRO
	11037241	TABIQUE LATAS-BOTELLAS H
4	1101964101	EMPUJADOR PRODUCTO NEGRO
5	3107254101	GUIA INFERIOR HUSILLO LARGO
6	43310300	TARJETA MICRO FIN CARRERA PALM
8	11019201	GUIA HUSILLO 65 (SPIRAL END CUP)
	11035201	GUIA HUSILLO 65 CORTO
10	31075860	TOPE SOPORTE BOTES
11	11037291	SOPORTE BOTES-BOTELLAS H
12	1901482101	HUSILLO 65 20 NEGRO
	1901483101	HUSILLO 65 25 NEGRO
	1901484101	HUSILLO 65 30 NEGRO
	1901485101	HUSILLO 65 35 NEGRO
	1901486101	HUSILLO 65 40 NEGRO
	1901487101	HUSILLO 65 50 NEGRO
	1901488101	HUSILLO 65 60 NEGRO
	1901548101	HUSILLO 65 85 NEGRO
13	1901490101	HUSILLO 78 45 NEGRO
	1901491101	HUSILLO 78 55 NEGRO
	1901492101	HUSILLO 78 65 NEGRO
	1901549101	HUSILLO 78x85 GR. NEGRO
14	19016380	DIVISOR HUSILLO
15	1901514101	HUSILLO 65D 20 NEGRO
16	1901506101	HUSILLO 65C 40 NEGRO
	1901507101	HUSILLO 65C 50 NEGRO
	1901508101	HUSILLO 65C 60 NEGRO
	1901645101	HUSILLO 65C 30 NEGRO
	1901646101	HUSILLO 65X35 C NEGRO
17	3107262100	SOPORTE CONECTOR GENERAL BALDA
19	11019211	SOPORTE ROTULOS 4 CANALES
	11019221	SOPORTE ROTULOS 3 CANALES
20	19016401	ROTULO PRECIO PALMA
21	19016391	ROTULOS DE PRODUCTO PALMA
22	10011231	EJE RUEDAS BALDA
23	11000151	RUEDA RESBALON
24	10011881	SUPLEMENTO RUEDA RESBALON
25	3107263100	GUIA BALDA GRANDE
26	3108064100	GUIA BALDA INF.DCHA. MIXTA PINT
27	3108063100	GUIA BALDA INF.IZDA MIXTA
28	41206211	CTO. BALDA REFUERZO+PERFIL 4 CANALES
	41206221	CTO. BALDA REFUERZO+PERFIL 3 CANALES
32	31118131	REFUERZO INFER.BALDA 4 CANALES

TEKNOVENDING

Palma M87 / M70

A7-0001-07

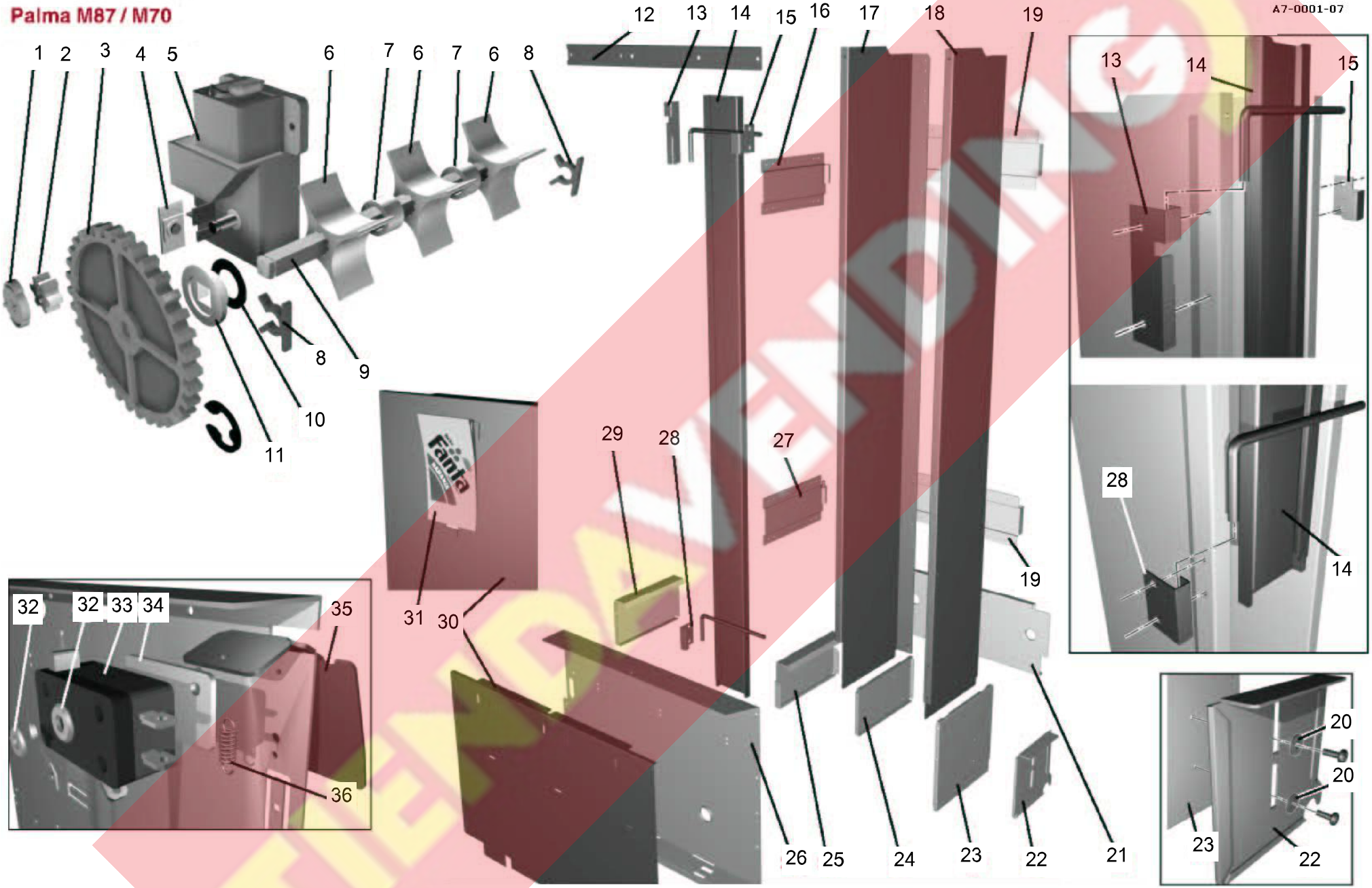

TIENDA VENDING

POS	REFERENCIA	DENOMINACION
1	11005420	LEVA
2	11005330	PIÑON SALIDA REDUCTORA
4	43310300	TARJETA MICRO FIN CARRERA PALM
6	11021271	LEVA EXTRACTORA
	11021581	LEVA DE EXTRACCIÓN GRIS
	11022641	LEVA DE EXTRACCION BOTELLAS (ROJA)
	11022661	LEVA DE EXTRAC. BOT. GRANDE (AZUL)
8	11007030	RETENTOR COJINETE ISOSTAR
11	11004720	COJINETE CUADRADO
13	31084470	TOPE CIERRE CANAL MEC.GIRATORI
14	4291790100	SUBC.CIERRE CANAL MECANISMO
15	31084480	GUIA CIERRE CANAL IZDO.MEC.GIR
16	4291788100	SUBC.SOP,CTO.MEC.GIRATORIO SUP
17	31077650	LATERAL DCHO.CANAL SENCILLO 3
18	31077660	LATERAL IZDO.CANAL SENCILLO 3
20	10011371	CASQUILLO GUIA CIERRE
21	31077640	PLACA TRASERA MECANISMO GIRATO
22	3108431100	GATILLO MEC.GIRATORIO
25	31077730	TOPE PRODUCTO SENCILLO 3 SEL.
27	42920541	SUBC.SOP.INF.MECANISMO GIRATO.
28	31084490	BISAGRA CIERRE MEC.GIRATORIO
29	31077720	LATERAL DCHO.MEC.SENCILLO 35
31	19017920	ROTULO PRODUCTO
33	04000550	MICRO CROUZET 831603-W3
34	11010431	SUPLTO. MICRO AGOTADO
35	31034270	LENGUETA AGOTADO
36	12001310	MUELLE LENGUETA AGOTADO

TIENDA VENDING

Palma M87 / M70

A7-0001-08

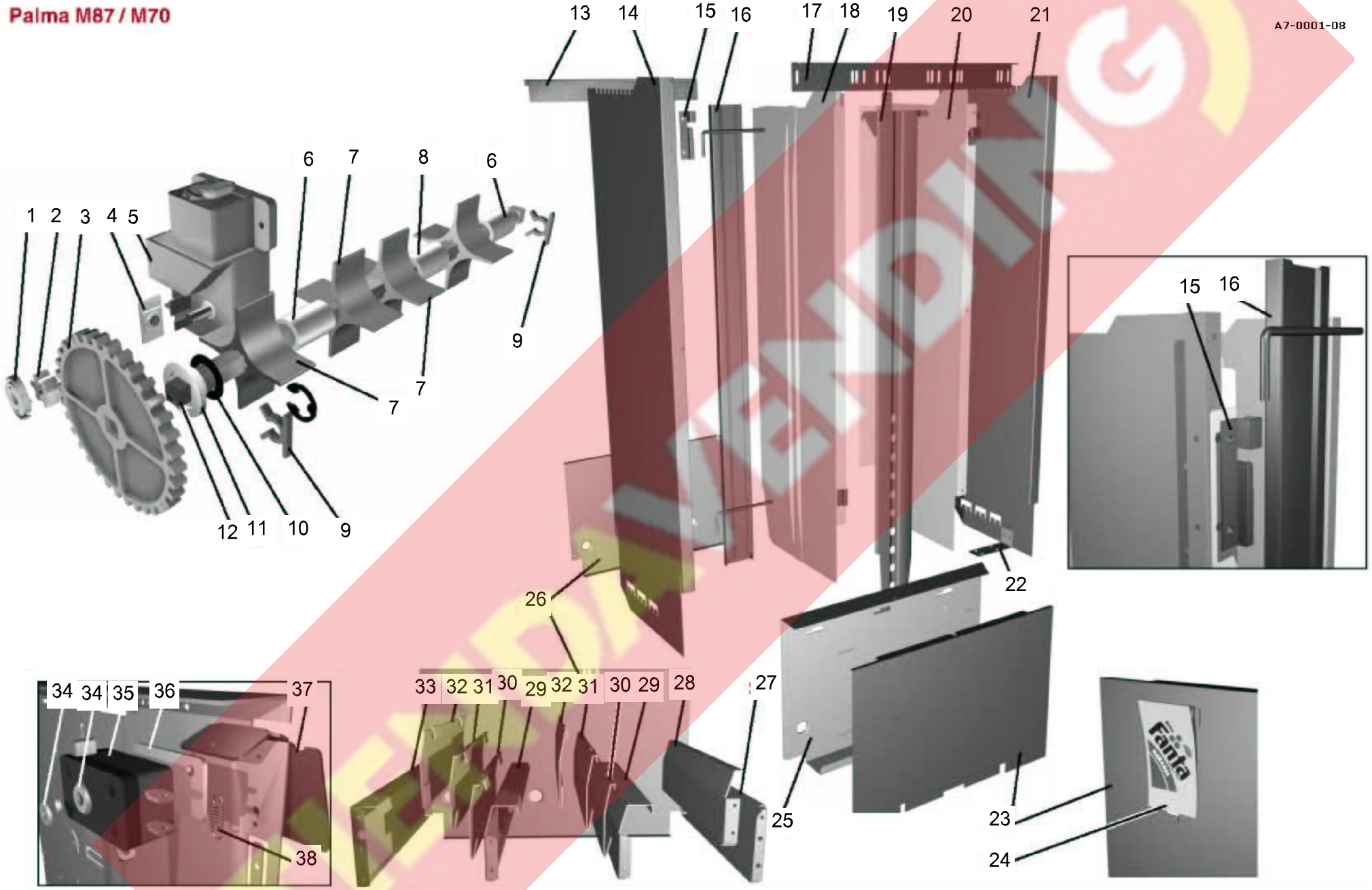

TEDA VENDING

POS	REFERENCIA	DENOMINACION
1	11005420	LEVA
2	11005330	PIÑON SALIDA REDUCTORA
4	43310300	TARJETA MICRO FIN CARRERA PALM
7	11021271	LEVA EXTRACTORA
	11021581	LEVA DE EXTRACCIÓN GRIS
	11022641	LEVA DE EXTRACCION BOTELLAS (ROJA)
	11022661	LEVA DE EXTRAC. BOT. GRANDE (AZUL)
9	11007030	RETENTOR COJINETE ISOSTAR
11	11004720	COJINETE CUADRADO
15	31084470	TOPE CIERRE CANAL MEC.GIRATORI
16	4291790100	SUBC.CIERRE CANAL MECANISMO
19	41061161	CTO. LIMITADOR PROF. 330/492
24	19017920	ROTULO PRODUCTO
29	31077240	TOPE PRODUCTO MEC.DOBLE 3 SEL.
35	04000550	MICRO CROUZET 831603-W3
36	11010431	SUPLTO. MICRO AGOTADO
37	31034270	LENGUETA AGOTADO
38	12001310	MUELLE LENGUETA AGOTADO

TIENDAVENDING

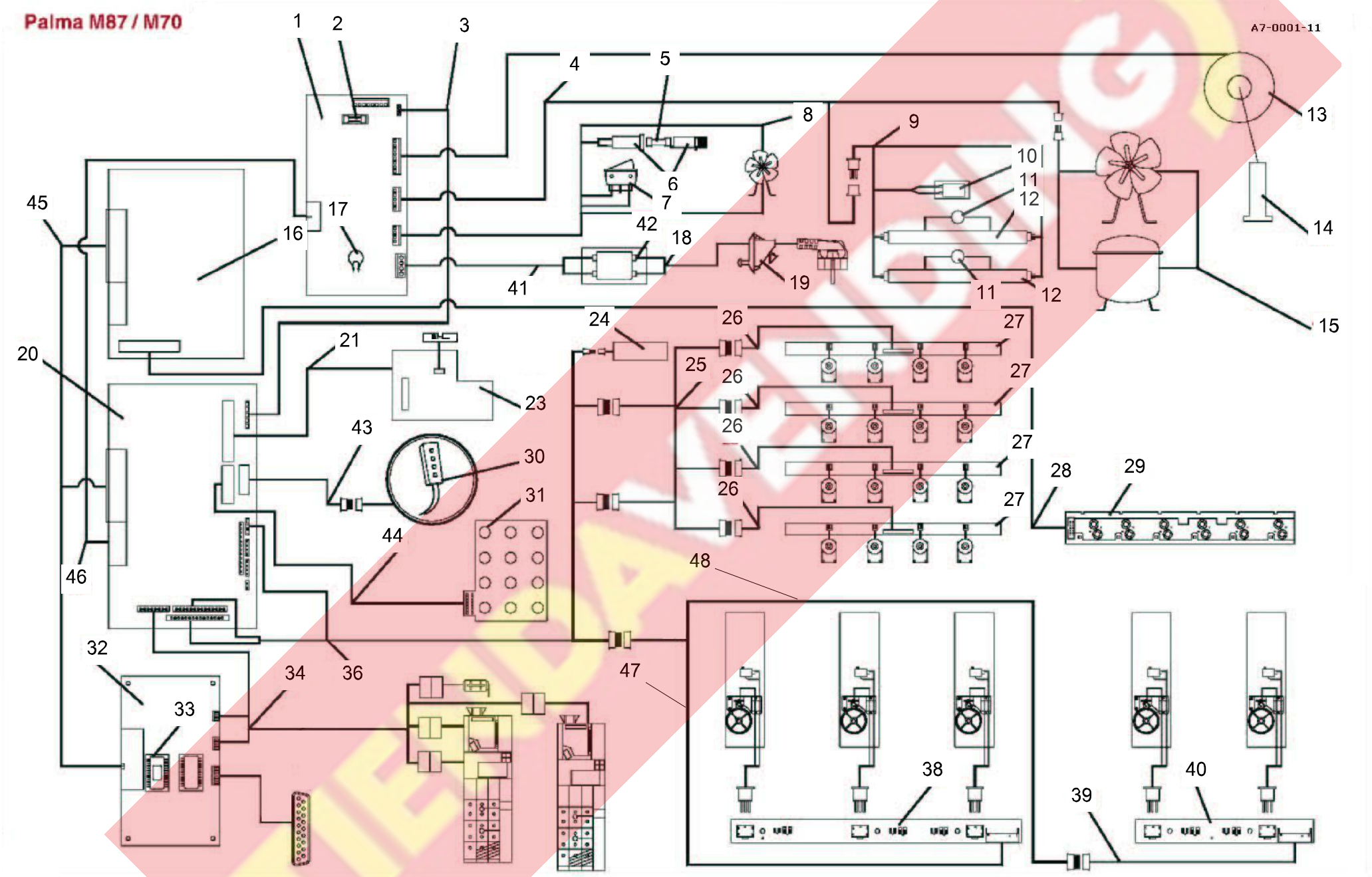

TIEDAMELDING

POS	REFERENCIA	DENOMINACION
1	4330758000	TARJETA POTENCIA PALMA
	4330758001	TARJETA POTENCIA PALMA 240V
2	04800150	FUSIBLE TEMPORIZADO TIPO "T" 6,3A
3	43210470	MAZO CONTROL RELES GF.
4	43211850	MAZO G.F. E ILUM. SUP. PALMA H
5	04801580	FUSIBLE TEMPORIZADO TIPO T 10A
6	04801500	PORTAF.WICKMANM 19823+19837
7	04000510	INTERRUPTOR RL2 LUZ ROJA
8	43212170	MAZO INTERFACE FILTRO HUSILLOS
9	41126701	CTO.DOS ILUMINAC.MIXTA GR.EXP.
	43107010	CTO.MAZO ILUMINACION PAL.MIXTA
10	04200450	REACTANCIA 30W. 230V 50Hz V.D.E.
	04200700	REACTANCIA 40W 230V 50HZ
	04200730	REACTANCIA 40W 240V 50HZ
11	04200000	CEBADOR 22-65W 220-240V
12	04200680	FLUORESCENTE 15W TLD COLOR 54
13	4310586000	CTO. TRANSFORMADOR PALMA
14	11017870	CASQUILLO TRANSFORMADOR
15	43210560	MAZO GRUPO DE FRIO PALMA
16	43309530	TARJETA E/S NB COMPLEMENTARIA
	43310250	TARJETA E/S BIDIRECC.REDUCIDA
17	03101740	VARISTOR V-275 LA 20A
18	43212150	MAZO MANGUERA PALMA FILTRO
19	09702450	SUJETACABLES ITW 0163-010-10
20	43307610	TARJETA ENTRADA SALIDA HUSILLO
	43314010	TARJETA E/S HUS SIMPLIFICADA
21	43210490	MAZO DISPLAY PALMA
23	43315770	TARJETA DISPLAY PALMA HUSILLOS AZUL
	43316300	TARJETA DISPLAY GRANDE PALMA
24	43105880	CTO. MAZO SENSOR TEMP. PALMA
25	43210590	MAZO CONEXION BALDA HUSILLOS
26	43210580	MAZO BALDA HUSILLOS
27	43309571	Tarjeta Balda 4 Tropicalizada
28	43212200	MAZO PULSADORES PALMA MIXTA
29	43308490	TARJETA 6 PULSADORES+LEDS NB
30	41005771	CJTO.CAJA DE PROGRAMACION
31	41081781	CJTO.SOPORTE+TECLADO PALMA H
32	41159990	CTO.TARJETA FLASH 5206+RAM
	43306580	TARJETA CONTROL COMUN
	43312590	TAR. CONTROL COMUN FLASH 5206E
	43312600	TARJETA MEMORIA DATOS
33	43522880	MEMORIA PALMA M INT. NUEVO MEC
34	43210480	MAZO SISTEMA MONEDA PALMA
36	43210600	MAZO INTERF. CONEX. BALDA HUS
	43211100	MAZO INT.MEC.GIRAT. MIXTA
	43213270	MAZO INTERF.MECAN,PALMA MIXTA

POS	REFERENCIA	DENOMINACION
38	43308940	TARJETA MECANISMO PALMA MIXTA
39	43212530	MAZO INTERFACE GIRATORIO
	43213290	MAZO INTERF.GIRAT.MIXTA PEQ.
41	43212160	MAZO INTERFACE MANGUERA PALMA
42	04802700	FILTRO PROCOND ELETTRONICA REF
43	43210550	MAZO INTERF.CAJA PROGRAM.
44	43210500	MAZO PULSADORES PALMA
45	43210460	MAZO BUS CONTROL PALMA
46	43210450	MAZO BUS ALIMENTACION PALMA
47	43211000	MAZO MEC.DOBLE DCHO.
	43212570	MAZO MECAN.TRASERO 9 SEL.
	43213300	MAZO 4 MECANISMO MIXTA PEQ.
48	43213280	MAZO MECAN.GIRAT. MIXTA GRANDE

TIENDAVENDING

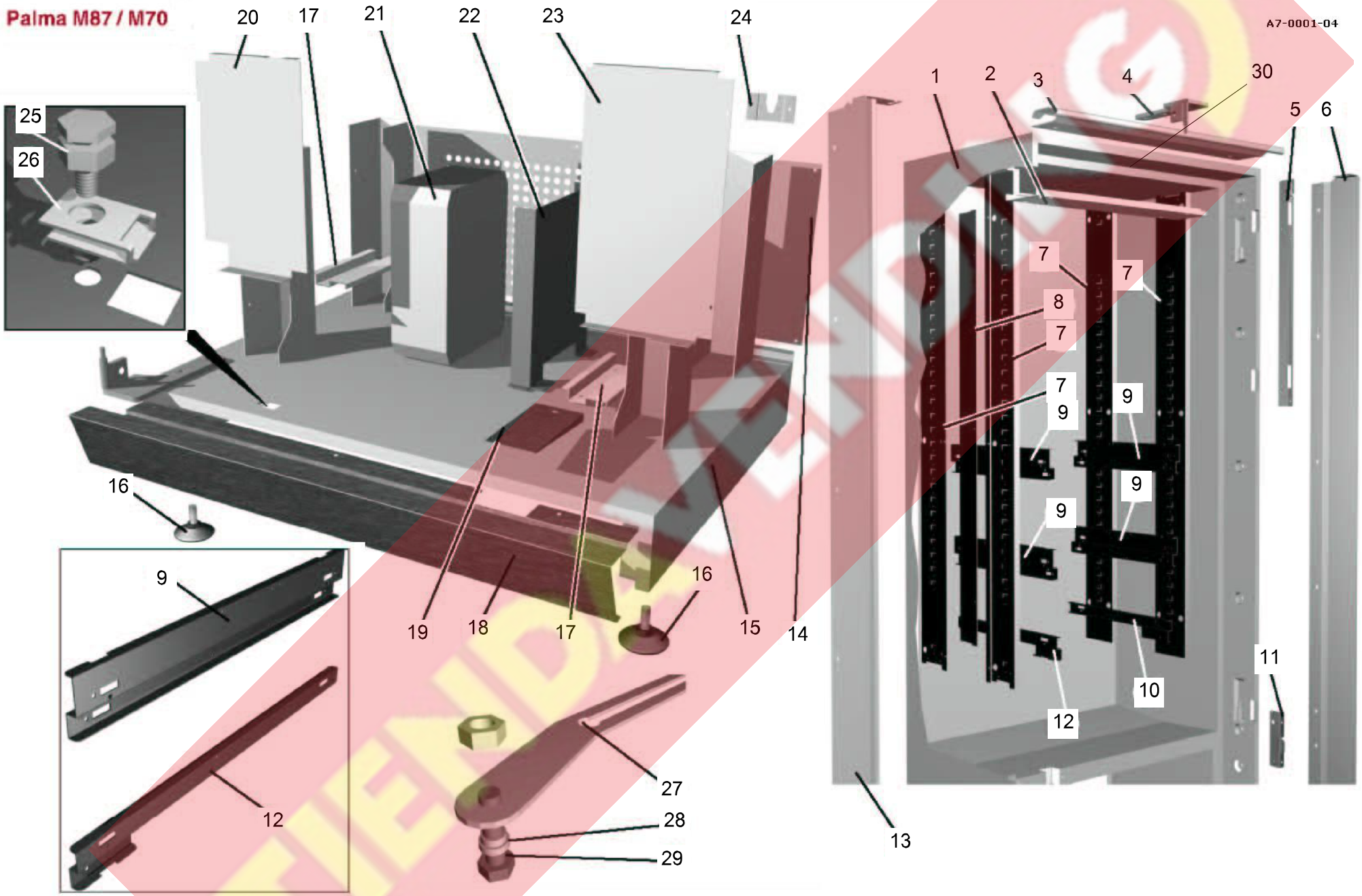

TIENDA VENDEG

POS	REFERENCIA	DENOMINACION
3	4291553102	SUBC.ANTIPALANCA SUP.GRANDE
	4291554100	SUBC. ANTIPALANCA SUP.PEQ.GRIS
	4291554101	SUBC.ANTIPALANCA SUP.PEQ.BLANC
	4291554102	SUBC.ANTIPALANCA SUP.PEQ.NEGRO
4	4291560100	SUBC. BISAGRA SUP. PUERTA
5	4291778101	SUBC.TOPE CERRADURA SUP. NEGRO
6	42923851	SUBC.ANTIPALANCA IZDO.H/M GRIS
	42923852	SUBC.ANTIPALANCA IZDO.H/M BLAN
	42923853	SUBC.ANTIPALANCA IZDO.H/M NEGR
9	3107263100	GUIA BALDA GRANDE
10	3108063100	GUIA BALDA INF.IZDA MIXTA
12	3108063100	GUIA BALDA INF.IZDA MIXTA
	3108064100	GUIA BALDA INF.DCHA. MIXTA PINT
13	42921923	SUBC.ANTIPALANCA DCH.BOTELLERO
	42921924	SUBC.ANTIPALANCA DCH.BOTELLERO
15	42915250	SUBCTO.BASE GRUPO DE FRIO
16	42910961	CTO.NIVELADOR NEGRO
17	31072990	BRIDA GRUPO DE FRIO
18	3107662100	ZOCALO MUEBLE GRANDE NEGRO
19	11011281	RESBALON MUEBLE
20	3109233100	CIERRE DCHO. PQ. GRUPO FRIO MI
	3109234100	CIERRE DCHO. GR. GRUPO FRIO MI
23	3107302100	CIERRE IZDO. GRANDE GRUPO
24	31011090	TAPA ACOMETIDA
25	10006071	PIVOTE MUEBLE
26	00002031	TUERCA TRT 956 REF.0212827-9
27	31081150	BIELA APERTURA PALMA
28	10011961	PIVOTE RETENCION PUERTA PALMA
29	10006181	TORNILLO PIVOTE PUERTA

TIENDA VENDING

Palma M87 / M70

A7-0001-03

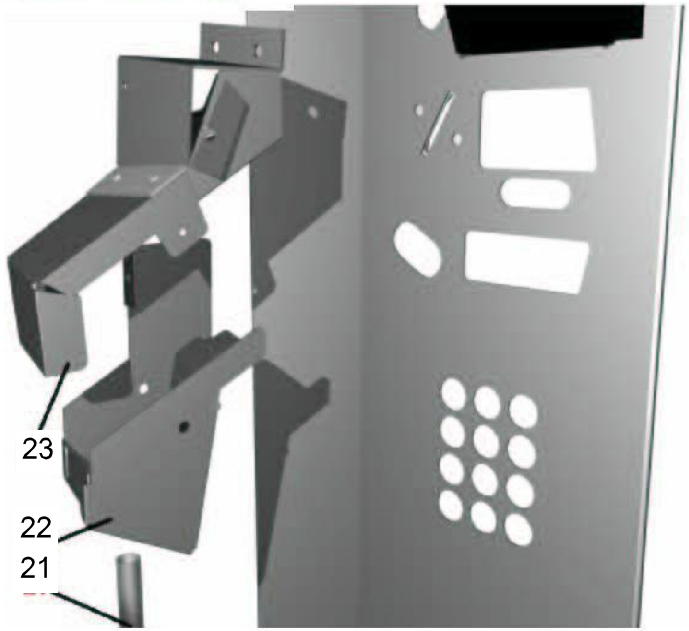

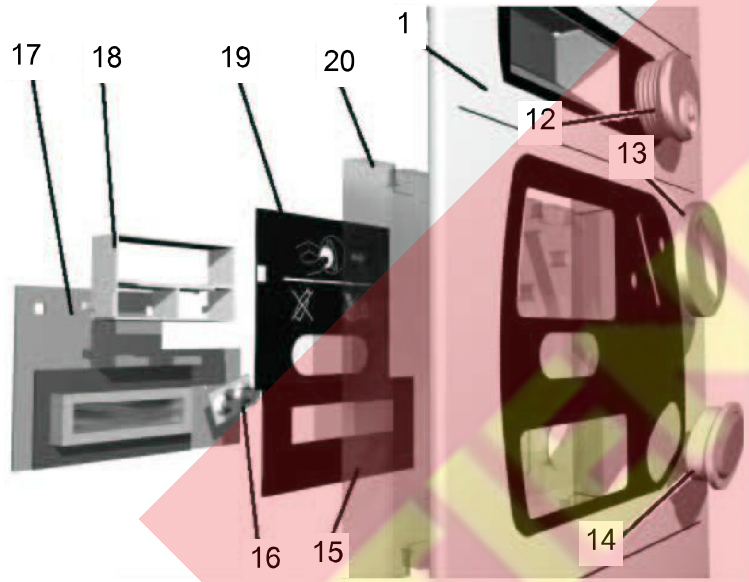

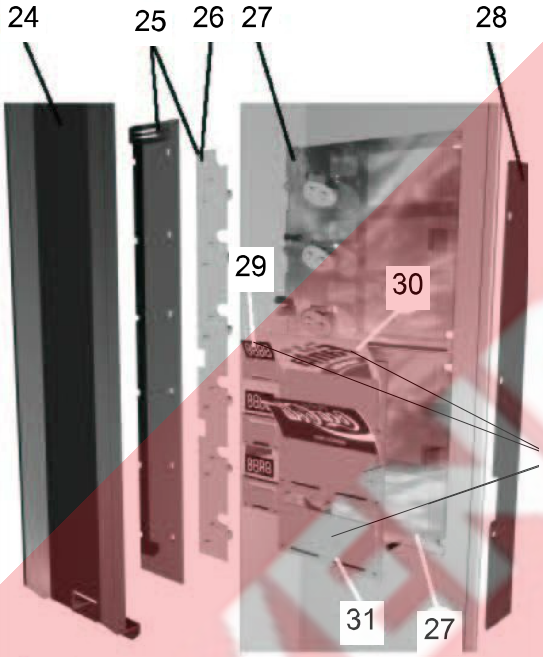

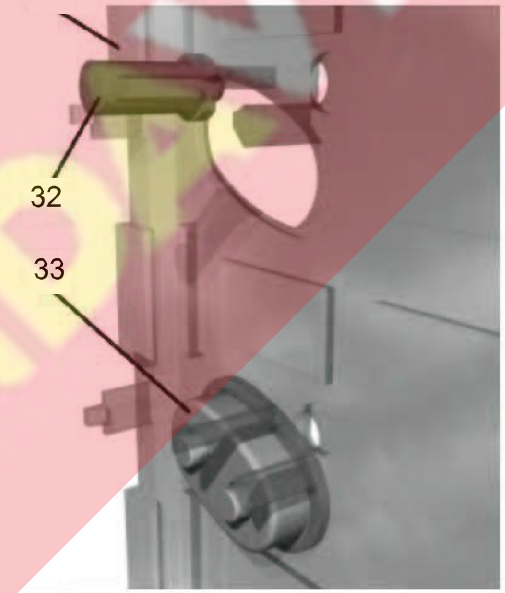

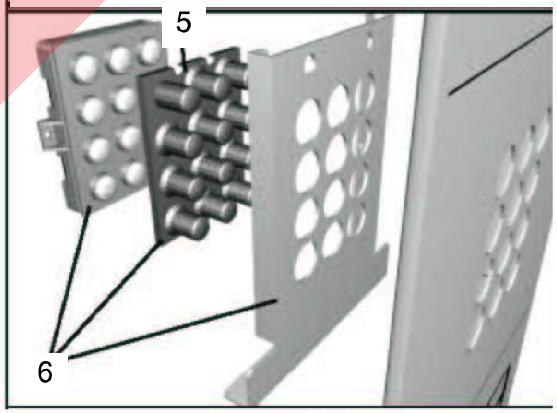

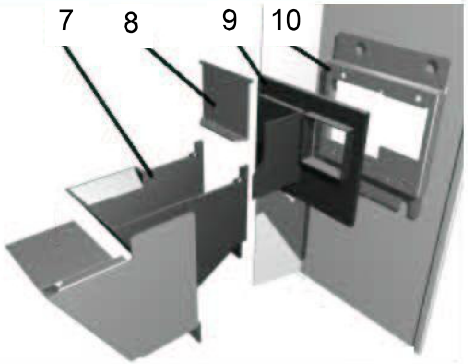

TEKPAKKENING

POS	REFERENCIA	DENOMINACION
1	4291653100	SUBC.EMBELLECEDOR MIXTO
	4292040A	SUB.EMBELLEC.MIXTA-6 NEGRO2003
	42920413	SUBC.EMBELLECEDOR MIXTO-4 2
	42920415	SUBC.EMBELLECEDOR MIXTO4 2G
	42920417	SUB.EMBELL.MIX-4 2ªG NEGRO SO
5	11014560	MEMBRANA TECLADO
6	41081781	CJTO.SOPORTE+TECLADO PALMA H
7	11023021	CAJETIN RECUPERACION PALMA
8	31076580	VAIVEN CHAPA
9	11012721	MARCO CAJETIN
10	31072240	SOP.CAJETIN RECUPERACION
12	08501510	CERRAJA STS 623093 CROMADA P
13	11038501	ESCUDO ENTRADA MONEDAS
14	41061852	CTO. GUIA TECLA ROJA
15	19016141	ROTULO DISPLAY BOTELLERO PALMA
16	11019411	MEMBRANA RECUPERACION
18	11019401	VISOR DISPLAY
19	19016151	ROTULO MONEDAS PALMA ESPANA
20	11019291	PANEL DISPLAY
22	4291632100	SUBC. DESAGUE GUIAMONEDAS
23	41084871	CTO.GUIAMONEDAS ENTRADA
	41191371	CTO. GUIAMONEDAS ENTRADA (AU)
24	3108297100	TOPE PORTA-ROTULOS 6
25	43308490	TARJETA 6 PULSADORES+LEDS NB
26	11019421	MEMBRANA 6 SELECCIONES
27	11019301	PORTA TECLAS 3 SELECCIONES
	11019311	PORTA TECLAS 2 SELECCIONES
28	3107783100	BRIDA PORTA TECLAS DERECHA
29	19016401	ROTULO PRECIO PALMA
30	19017920	ROTULO PRODUCTO
31	11019321	PORTA ROTULOS 3 SELECCIONES
32	11019391	GUIA LUZ AGOTADO
33	41061851	CTO. TECLA
34	41087891	CTO. PORTA TECLAS 3 SELECC.
	41087901	CTO. PORTA TECLAS 2 SELECC.
35	41175031	CTO.FRONT.ETIQ.GEN.PAL.NEGRA C
	41175041	CTO. FRONTAL LECTOR BILLETES

TRENDING

Palma M87 / M70

A7-0001-01

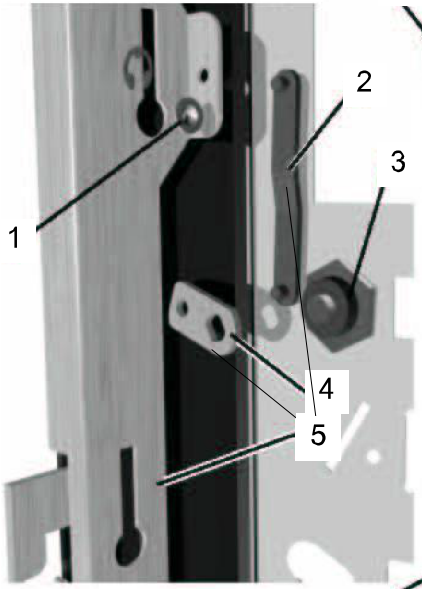

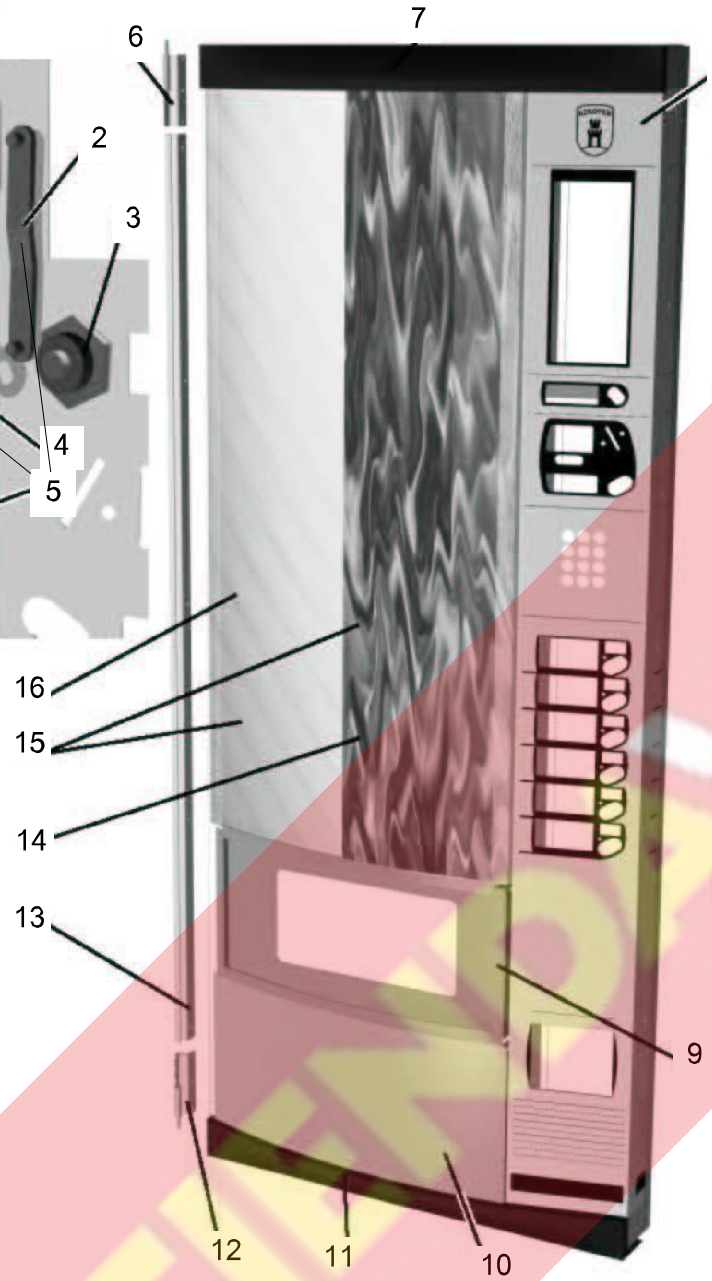

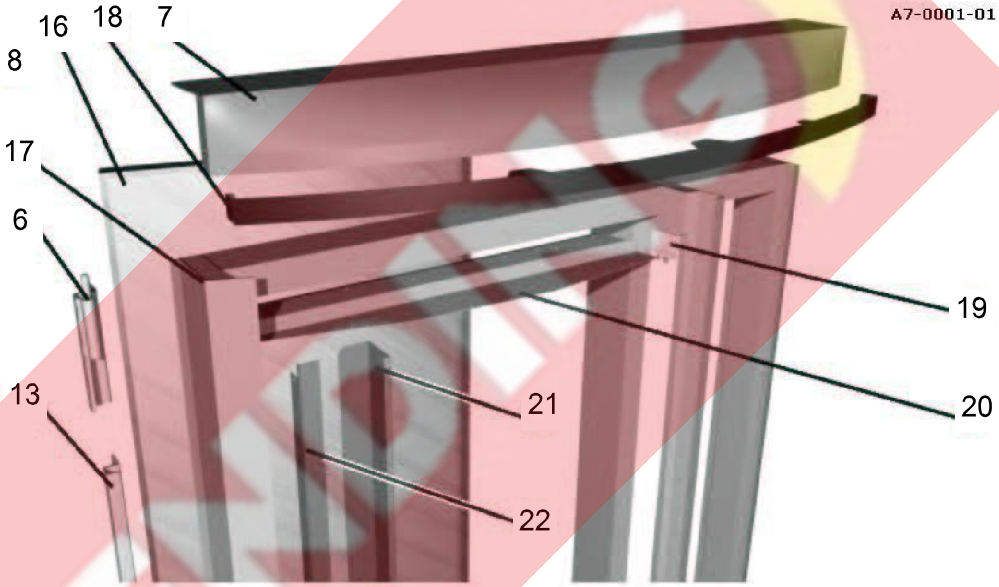

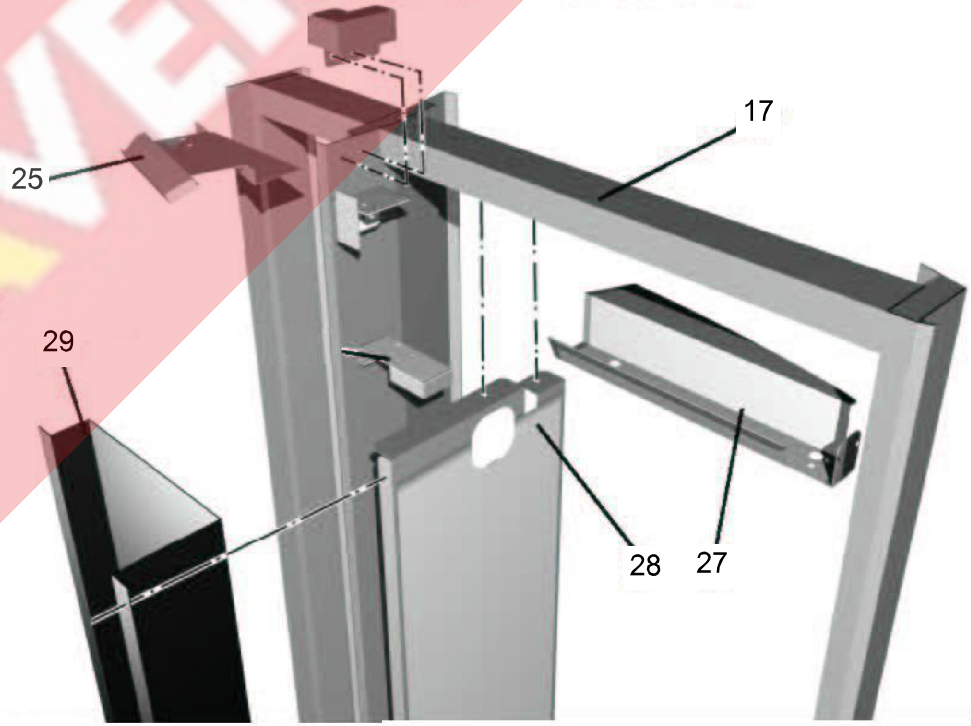

TIKROMENPRIG

POS	REFERENCIA	DENOMINACION
1	10011371	CASQUILLO GUIA CIERRE
2	10011381	GUIA INTERIOR BARRA CIERRE
3	08501510	CERRAJA STS 623093 CROMADA P
4	31102521	MANIVELA CIERRE PAL.ANTI-PALAN
5	41089001	CTO.BARRA CIERRE
6	4291560100	SUBC. BISAGRA SUP. PUERTA
7	4291650100	SUBC. CANTONERA SUP. PEQ.
	4291650101	SUBC. CANTONERA SUP. PEQ. NEGR
	4291652100	SUBC. CANTONERA SUP. GR.
	4291652101	SUBC. CANTONERA SUP. GR. NEGRA
8	4291653100	SUBC.EMBELLECEDOR MIXTO
	4292040A	SUB.EMBELLEC.MIXTA-6 NEGRO2003
	42920413	SUBC.EMBELLECEDOR MIXTO-4 2
	42920415	SUBC.EMBELLECEDOR MIXTO4 2G
	42920417	SUB.EMBELL.MIX-4 2ªG NEGRO SO
9	4291635102	SUBC. BOCA SALIDA GRANDE HUSIL
10	3107267102	TAPA INF. FRONTAL PEQ. NEGRO T
	3107267103	TAPA INF.FRONTAL PEQ. BLANCA
	3107267106	TAPA INF.FRON.PEQ.GRIS CONT SD
	3107268101	TAPA INFERIOR FRONTAL GR.
	3107268103	TAPA INFERIOR FRONTAL GR. NEGR
	3107268113	TAPA INFERIOR FRONTAL GR. NEGR
11	4291649100	SUBC. CANTONERA INF. PEQ.
	4291649101	SUBC. CANTONERA INF. PEQ. NEGR
	4291651100	SUBC. CANTONERA INF. GR.
	4291651101	SUBC. CANTONERA INF. GR. NEGRA
12	4291561100	SUBCTO.BISAGRA INF.PUERTA
13	3107468100	REFUERZO ANTIPALANCA DCHO.
14	82020230	FOTO PALMA MIXTA GRANDE
15	41092731	CTO.CRISTAL MIXTA GRANDE
	41092741	CTO.CRISTAL MIXTA PEQUEÑO
16	19015621	CRISTAL CURVO PEQ.
	19015631	CRISTAL CURVO TRIPLE
17	4210164102	SUBC.PUERTA GRANDE INY.NEGRO
	4210165100	SUBC.PUERTA PEQUEÑA INY.GRIS
18	3107752100	ZUNCHO SUPERIOR PUERTA GRANDE
	3107754100	ZUNCHO SUPERIOR PUERTA PEQ.
19	3107276100	BRIDA IZDA. CRISTAL HUSILLOS
20	3107189100	REFUERZO SUPERIOR PUERTA GR.
	3107190100	REFUERZO SUP. PUERTA PEQUEÑO
21	31083350	EMBELLECEDOR DCHO. PUERTA
22	3107275100	BRIDA DCHA. CRISTAL
25	3107750100	DESAGÜE SUP. PUERTA
27	31083800	PROTECTOR FLUORESCENTESUP.GR.
28	31114580	SEPARADOR VERTICAL MIXTA GRAND
	31114730	SEPARADOR VERTICAL M87 EXP.DSP

FINALIZADO

POS	REFERENCIA	DENOMINACION
29	3108405100	TAPA FLUORESCENTE MIXTA GR.

TIENDAVENDING

Palma M87 / M70

A7-0001-02

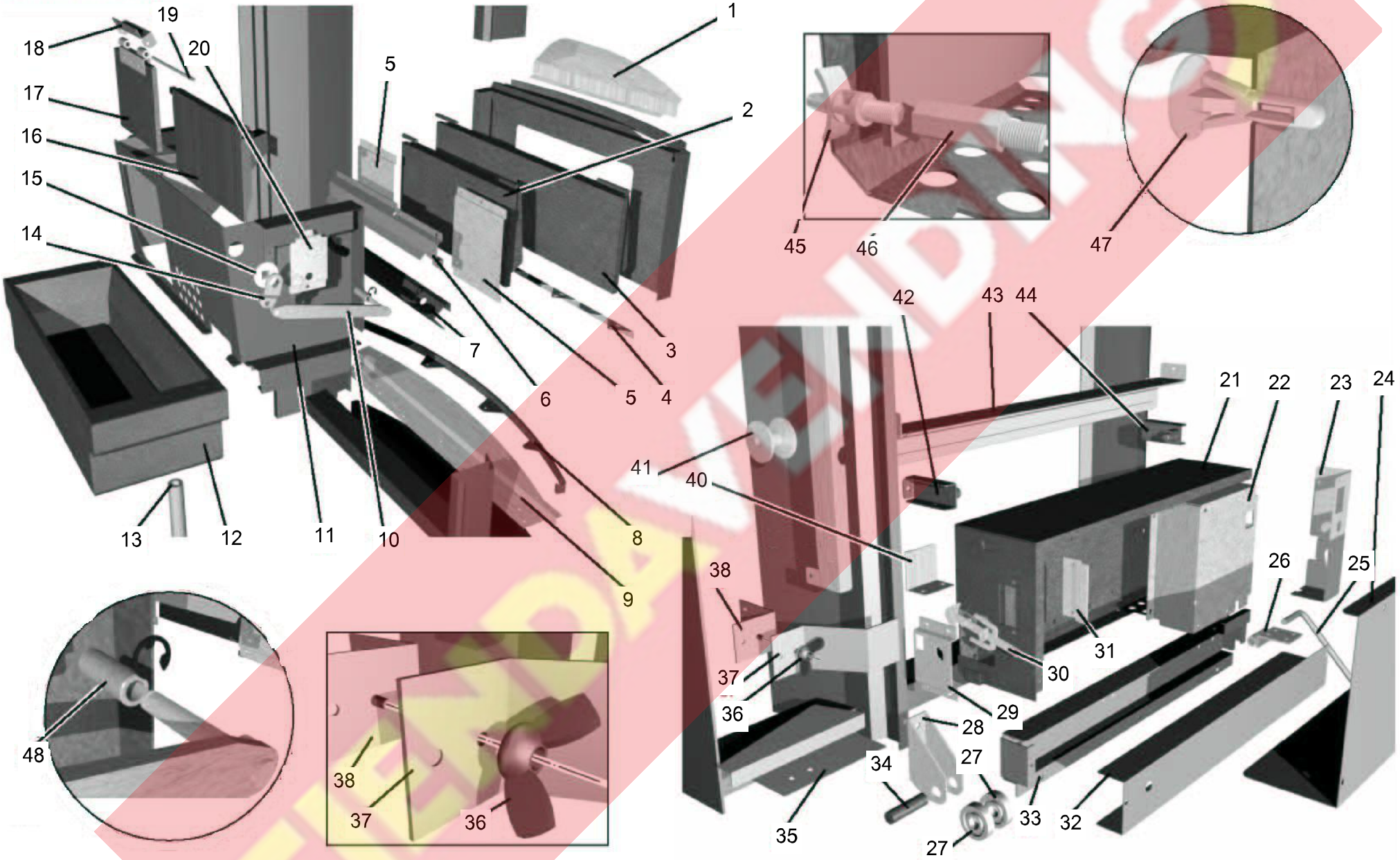

TENDAVENDING

POS	REFERENCIA	DENOMINACION
1	31083570	EMBELLECEDOR INF.MIXTA GRANDE
2	42915451	SUBC. VAIVEN SALIDA PEQUEÑO
3	42915441	SUBC. VAIVEN SALIDA
4	3107514100	BRIDA EMBELLECEDOR PEQ.
5	3107425100	TAPA DE SEGURIDAD
8	3107751100	ZUNCHO INFERIOR PUERTA GRANDE
	3107753100	ZUNCHO INFERIOR PUERTA PEQ.
9	3107191100	REFUERZO INFERIOR PUERTA GR.
	3107192100	REFUERZO INFERIOR PUERTA PEQ.
10	42915481	SUBC.MANIVELA ANTIRROBO
11	41135741	CTO. ANTIRROBO MIXTA M GR.
12	4291802100	SUBC.CAJON RECOGIDA PROD.MIXTA
	4292138100	SUBC.CAJON PROF.RECOGIDA PROD.
14	31074301	BIELA ANTIRROBO CINCADA
15	11004720	COJINETE CUADRADO
16	4291768101	SUBCTO.ANTIRROBO MIXTA GRANDE
18	31107670	SOPTE. LENGÜETA ANTIRROBO M87
	31107680	SOPTE. LENGÜETA ANTIRROBO M70
19	10012201	EJE LENGUETA ANTIRROBO M-70
20	3107429100	GUIA SUPERIOR MANIVELA
21	4291527100	SUBC. CAJON ELECTRONICA
22	3107282100	TAPA TRANSFORMADOR PINTADA
23	4291630100	SUBC. SOPORTE INTERRUPTOR
24	3107280100	TAPA ELECTRONICA
25	39012201	PATA CAJON ELECTRONICA
26	42908201	SUBC.BISAGRA PUERTA INT.CINC
27	11000151	RUEDA RESBALON
28	31072870	SOPORTE RUEDA RESBALON
29	31072330	SOP.GATILLO SISTEMA MONEDAS
30	11011341	GATILLO PARRILLA
32	31077600	TAPA REACTANCIAS
35	3107490100	TAPA INYECCION PEQUEÑA INFERIOR
37	3108500100	TOPE CAJON RECOGIDA
38	4291804100	SUBC.SOPORTE TOPE CAJON
40	31072850	TOPE CAJON ELECTRONICA
41	10011201	CASQUILLO GUIA SISTEMA MONEDAS
42	4291528100	SUBC. SOPORTE IZDO. ELECTRONIC
44	4291529100	SUBC. SOPORTE DCHO. ELECTRONI
45	09705240	SEPAR.RICHCO LCCBS TM M4 6-01
46	09705250	SEPAR.RICHCO NTS 15A
47	09703050	PILARETE CRLCBSRE-4-01
48	10011321	RODILLO EMPUJADOR

TEKA VENDING

Palma M87 / M70

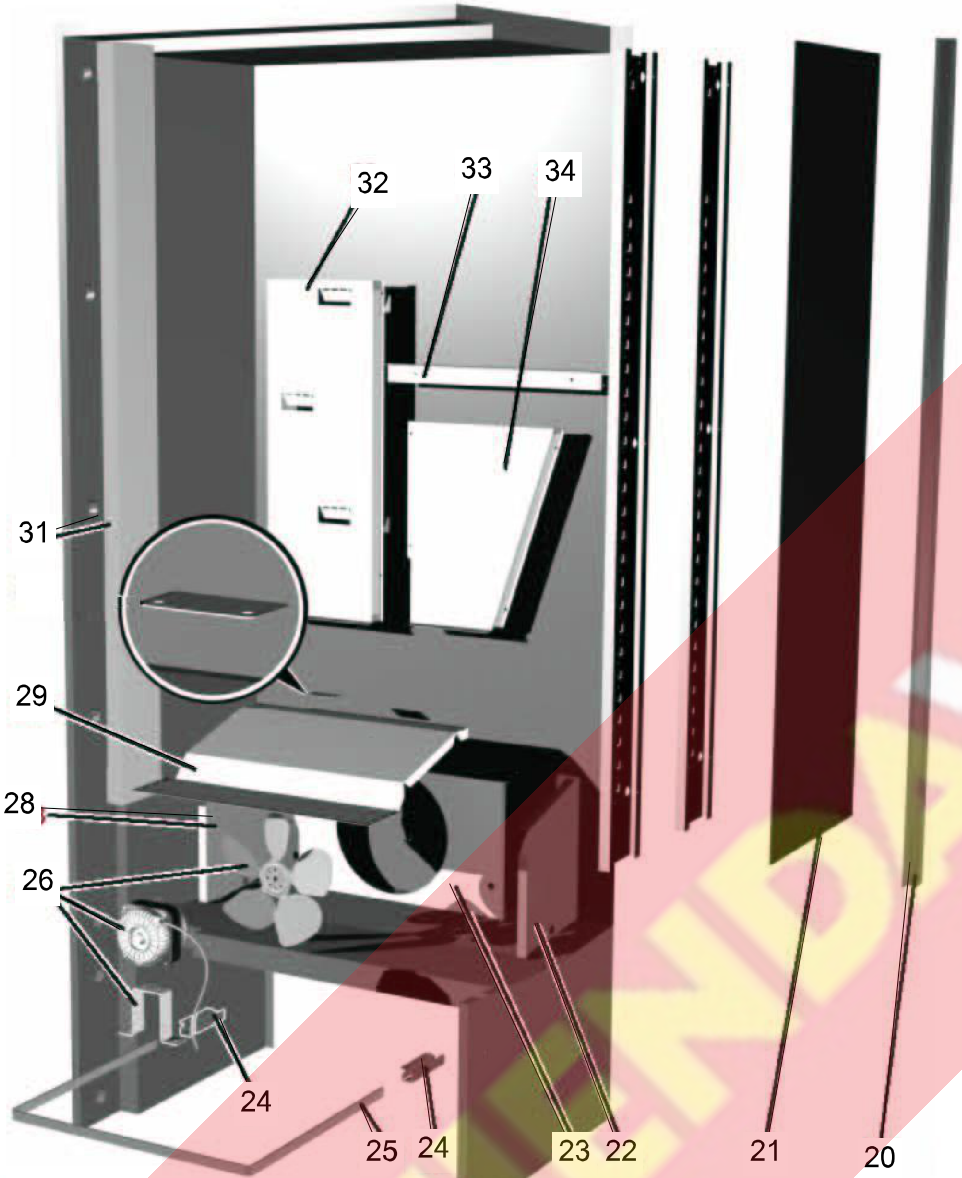

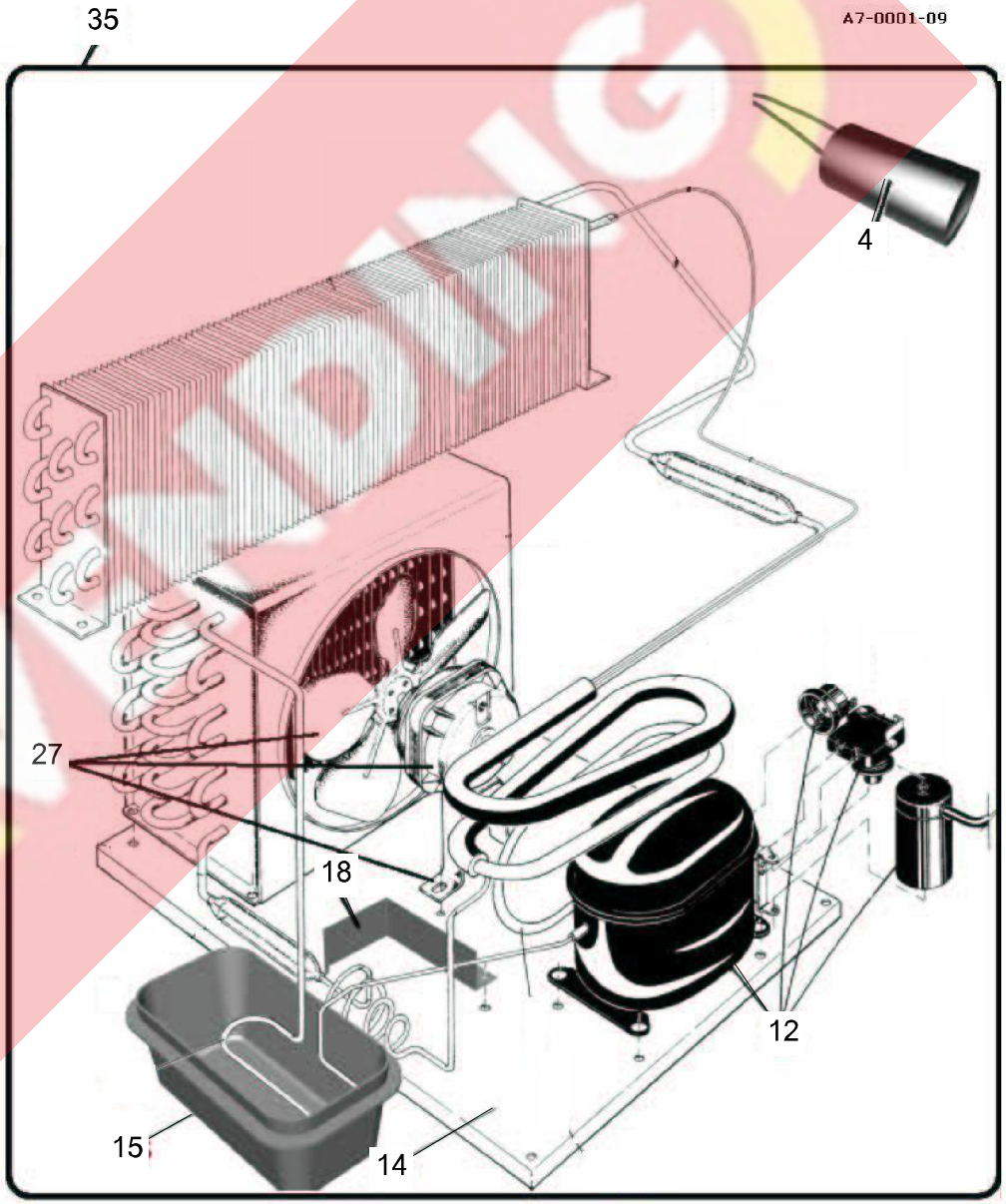

TIENDAVENDING

POS	REFERENCIA	DENOMINACION
4	43105880	CTO. MAZO SENSOR TEMP. PALMA
12	41049201	CTO.COMPRESOR GP 12 TB
	41175911	CTO.COM.L´UNITE HERM. AE4440YS AE630KS
14	42915250	SUBCTO.BASE GRUPO DE FRIO
15	09707310	BANDEJA ARAVEN 3027 2,8 L.
20	39013580	SEPARADOR LATERAL MIXTA
21	39013580	SEPARADOR LATERAL MIXTA
22	31072910	LATERAL IZDO.COLECTOR ASP.GRAN
23	31072950	TABIQUE SEPARADOR AIRE
26	41080231	CTO.MOTOR VENTILADOR
27	41049361	CTO.MOTOR VENTILADOR N-7
28	31072890	LATERAL DCHO.COLECTOR ASP.GRAN
35	41080241	CTO.GRUPO FRIO PALMA

TIENDAVENDING

Buscar: 4109248100 - A70001005

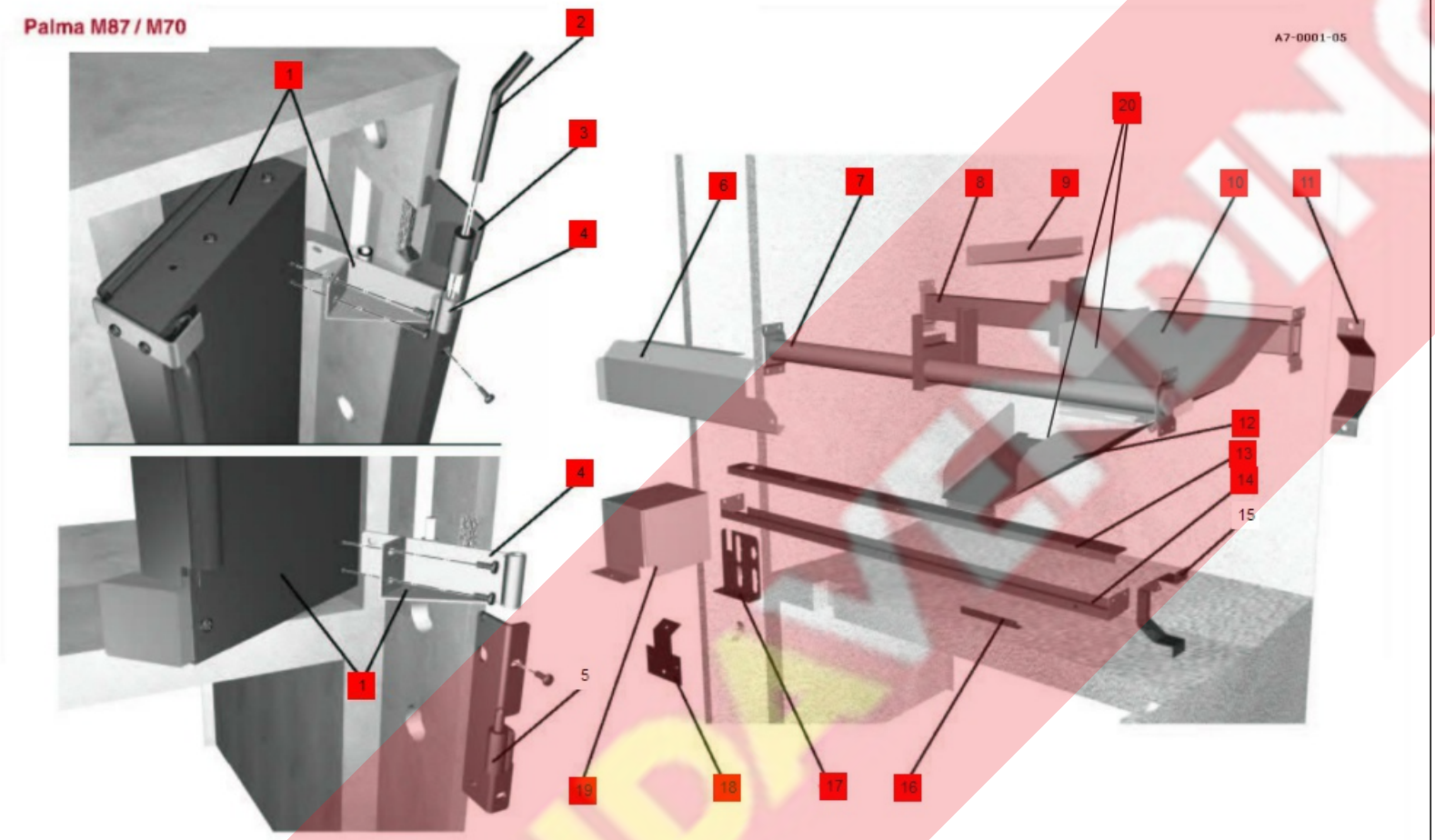

TIENDAWELDING

Pos.	Referencia	Denominación
1	4109248100	CTO. PUERTA INTERIOR MIXTA
2	10009151	PASADOR PUERTA INTERIOR
3	4291778101	SUBC.TOPE CERRADURA SUP. NEGRO
4	42917791	SUBC.BISAGRA P.INTERIOR MIXTA
6	3108502100	TAPA INFERIOR BALDA PEQ.
7	4291781100	SUBC.SOP.DELANTERO MEC.MIXTO G
8	4291782100	SUBC.SOP.TRASERO MEC.MIXTO GR.
9	31083620	SOPORTE MECANISMO DOBLE MIXTA
10	31083600	COLECTOR TRASERO PAL.MIXTA GR.
11	31022820	SEPARADOR PARED
12	31083610	COLECTOR MIXTA GRANDE
13	3108419100	TAPA CABLES MIXTA GRANDE
14	3108417100	SOPORTE CABLES MIXTA GRANDE
16	31035960	SPTE.ANTERIOR COLECTOR
17	3107513100	SOP. CONECTORES CUBA HUSILLOS
18	3107678100	TAPA TUBO Y CABLE PALMA
19	3107700100	TAPA CONECTORES HUSILLOS
20	31107480	COLECTOR M87
20	31107490	COLECTOR M70

TIENDAVENDING

Palma M87 / M70

A7-0001-10

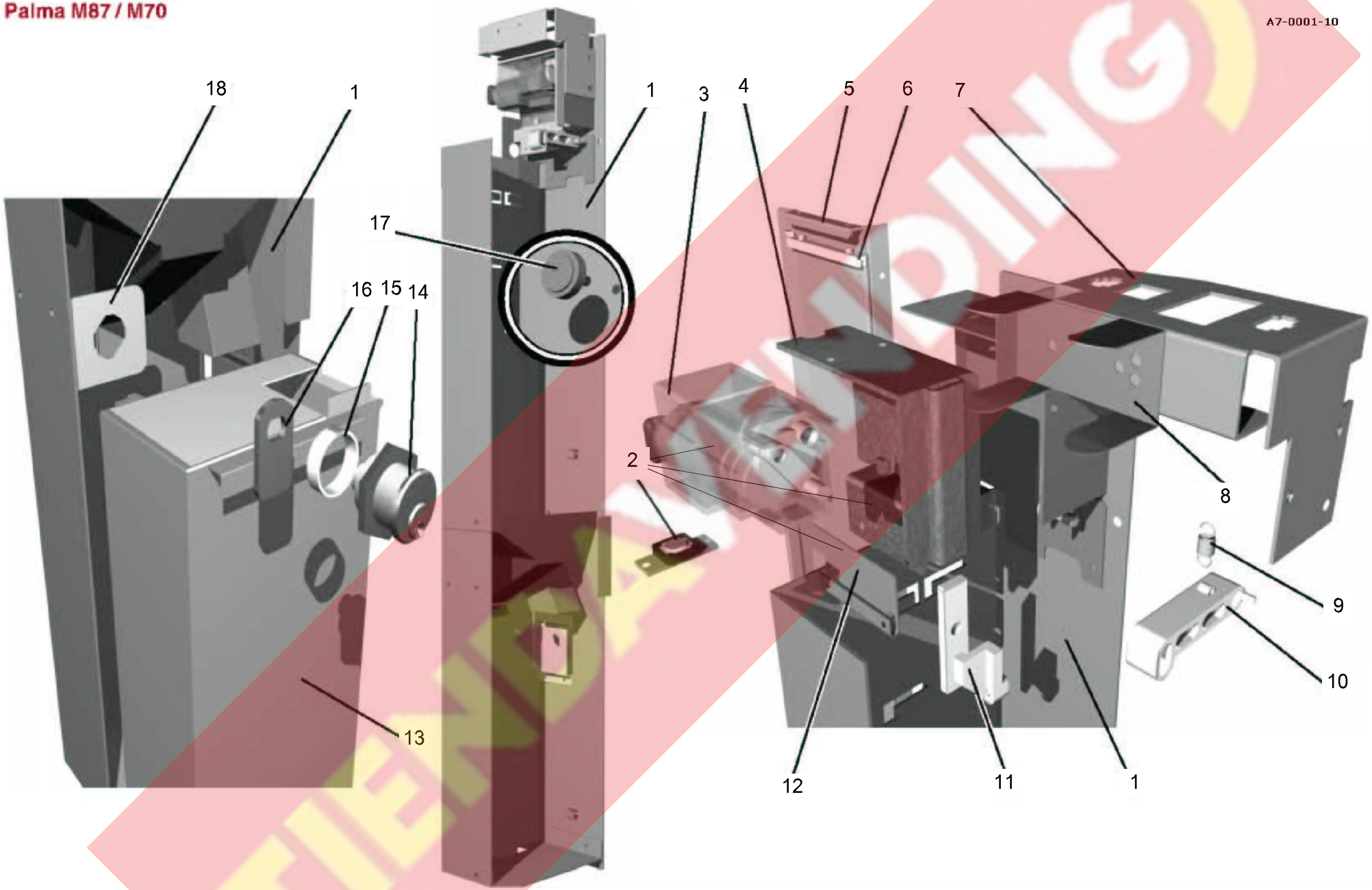

TIENDA VENDING

POS	REFERENCIA	DENOMINACION
1	42601101	SUBC.SOP.SIST.MONEDAS
2	41083721	CTO.SOPO.+MODULO RECUP.DESPUNTADO
6	11015670	GUIA TARJETA
7	3107477100	SOPORTE CONECTORES COLUMNA
8	11021561	SOP. CAJA PROGRAMACION
9	12000101	MUELLE PESTILLO
11	11002621	EMPUJADOR
12	3107522100	RETEN CABLES COLUMNA
13	42917041	SUBC. HUCHA DE SEGURIDAD
14	08500150	CERRAJA STS 625091
	08500410	CERRAJA STS 623.093
	08500830	CERRAJA STS 623.091 SUELTA
	08501510	CERRAJA STS 623093 CROMADA P
	08501690	CERRAD.STS LLAVE 25425 CR
	08502010	CERRADURA STS PALMA AUSTRIA
15	11000141	CASQUILLO CERRAJA
16	31009031	MANIVELA CIERRE
18	3108065100	SOP. CERRADURA HUCHA

TIENDAVENDING